SG、SBK系列产品三相干式变压器

适用范围

? SG、SBK系列三相干式变压器, 适用于交流50～60Hz，输入电压不超过1000V的电路中，作为各类机床、机械设备等一般电器的控制电源、局部照明及指示电源、也可作为小型动力电源用。

型号及其含义

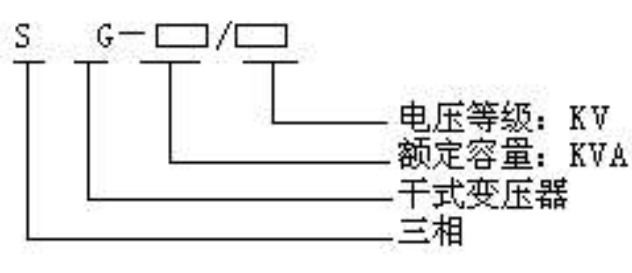

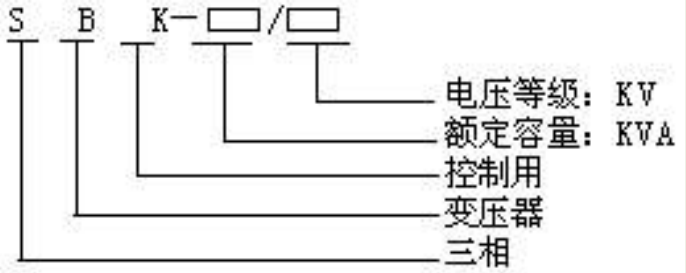

正常工作条件及安装条件

1、海拔: 安装地点的海拔不超过2000m；
2、温度：周围空气温度不超过+40。C，且其24h内的平均温度值不超过+35。C，周围空气温度的下限为-5。C;
3、湿度：最高温度为+40。C时，空气的相对湿度不超过50%; 在较低的温度下可以允许有较高的相对湿度，例如+20。C达90%;
4、安装在无剧烈震动和冲击振动的地方；
5、在无爆炸危险介质中，且介质中无腐蚀金属和破坏绝缘的气体及导电尘埃的地方。

结构特征

? SG、SBK系列三相干式变压器可制成开启式或防护式，具有损耗低、噪声小、防火性能好和不污染环境等优点。变压器按产品的用途分为控制变压器和照明变压器；控制变压器是属于固定式变压器；照明变压器除机床用的照明变压器之外，属于可移式变压器。变压器的铁芯采用冷轧硅钢片，铁轭两侧以型钢或钢板作夹件，通过螺杆加以紧固。产品按结构分为开启式和防护式两种，防护式是采用钢板加工成箱壳，变压器在箱壳内部，箱壳外有进出线孔，以便安装电源线路。必要时可按用户要求增加电压表、电流表、温控仪、转向轮等，以便移动。

主要技术参数

型号规格	额定容量 kVA	额定电压 V		联接组标号	外形尺寸 mm						安装尺寸 mm			
					开启式			防护式			开启式		防护式	
		输入	输出		A	B	H	A	B	H	a	b	a	b
SG-0.15	0.15				200	105	140	260	180	160	125	77	-	-
SG-0.3	0.3													
SG-0.5	0.5				200	110	140	260	200	160	125	82	-	-
SG-1	1				235	190	200	315	250	260	120	90		-
SG-1.5	1.5				255	190	200	355	290	280	150			-
SG-2	2													
SG-2.5	2.5				255	190	330	370	290	300	150	115	-	
SG-3	3			Y/y_{no}(Y/yo)										
SG-4	4	660	380		360	280	350	510	400	550	200	150	420	220
SG-5	5													
SG-10	10	400	220	Y/d(Y/△)	420	310	-	560	430	600	280	155	470	230
SG-15	15				420	-	-	600	440	620	320	170	500	240
SG-20	20	380	110		480	310	410	650	440	650	400	170	580	240
SG-30	30			D/y(△/Y)	540	320	460	870	500	780	-	-	770	300
SG-40	40	220	36		600	350	500	960	550	810	480	200	870	350
SG-50	50													
SG-60	60			D/d(△/△)	800	450	650	1000	550	810	-	-	900	350
SG-80	80													
SG-100	100				860	450	650	1050	550	810	-	-	960	350
SG-125	125				860	500	700	-	-	-	-	-	-	-
SG-160	160				950	600	800	-	- -		-	-		
SG-200	200				1000	680	850	-	-	-	-	-		
SG-250	250				1050	700	850	-	-	-		-		

注：1、空格未注尺寸，按用户要求待定，所列尺寸供参考；输出电流大于300A的产品为特殊定做定品，产品尺寸会相应改变。

2、表中所列的额定输入，输出电压，均指线电压，根据需要可以任意组合。

3、表中所列以外的电压和尺寸，可根据用户要求协商确定。

外形及安装尺寸

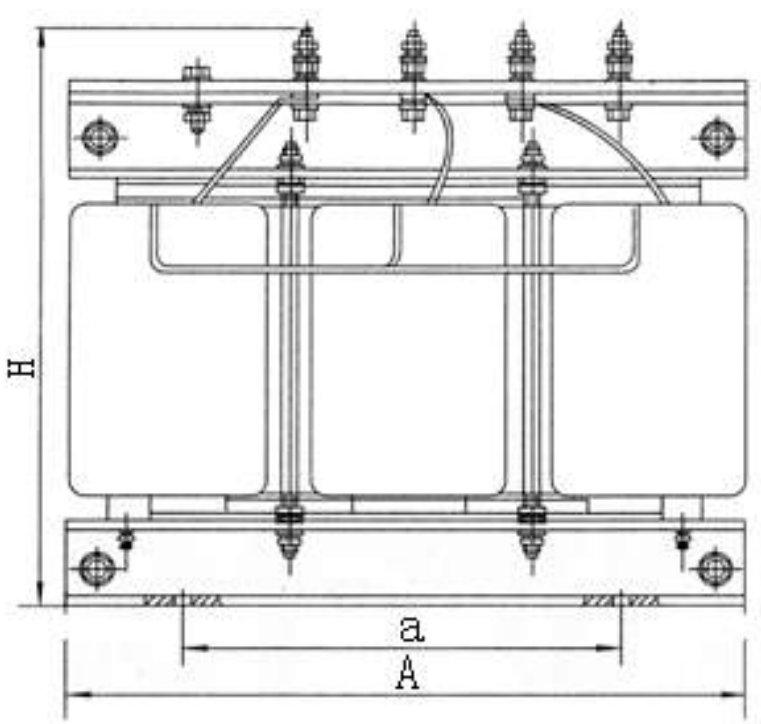

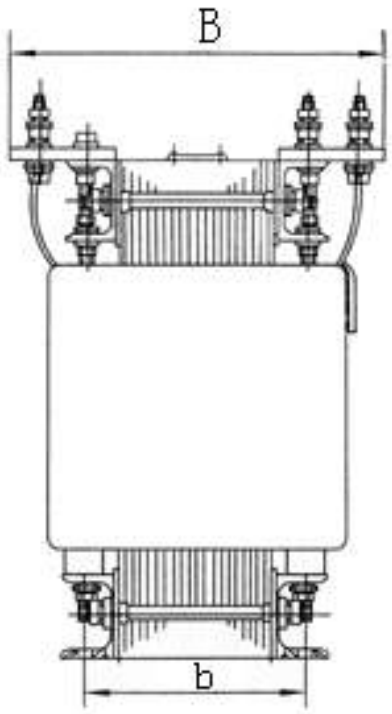

开启式

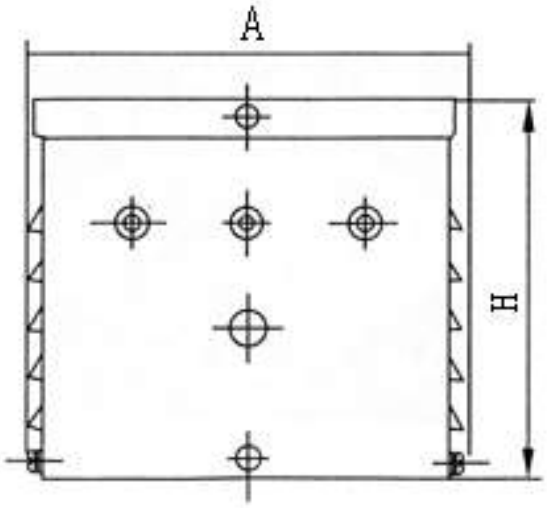

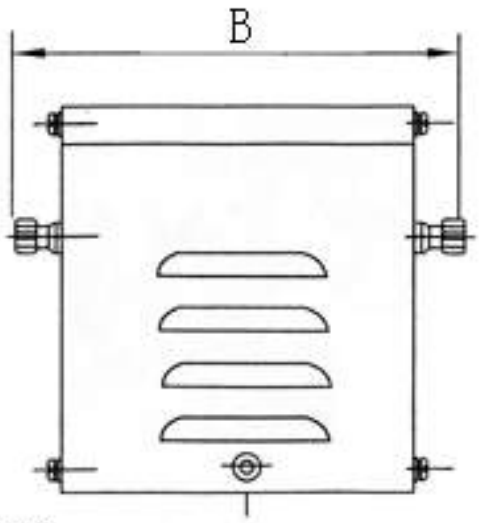

防护式（0.15kVA-7kVA）

订货须知

用户在购买变压器时，应指明以下几点：

a、变压器的型号、规格、容量及数量;
b、变压器的额定输入、输出电压值(指线电压);
c、变压器输入、输出电压联接组标号(联接方式) ;
d、使用环境及负载种类;
e、订购数量。

<=返回